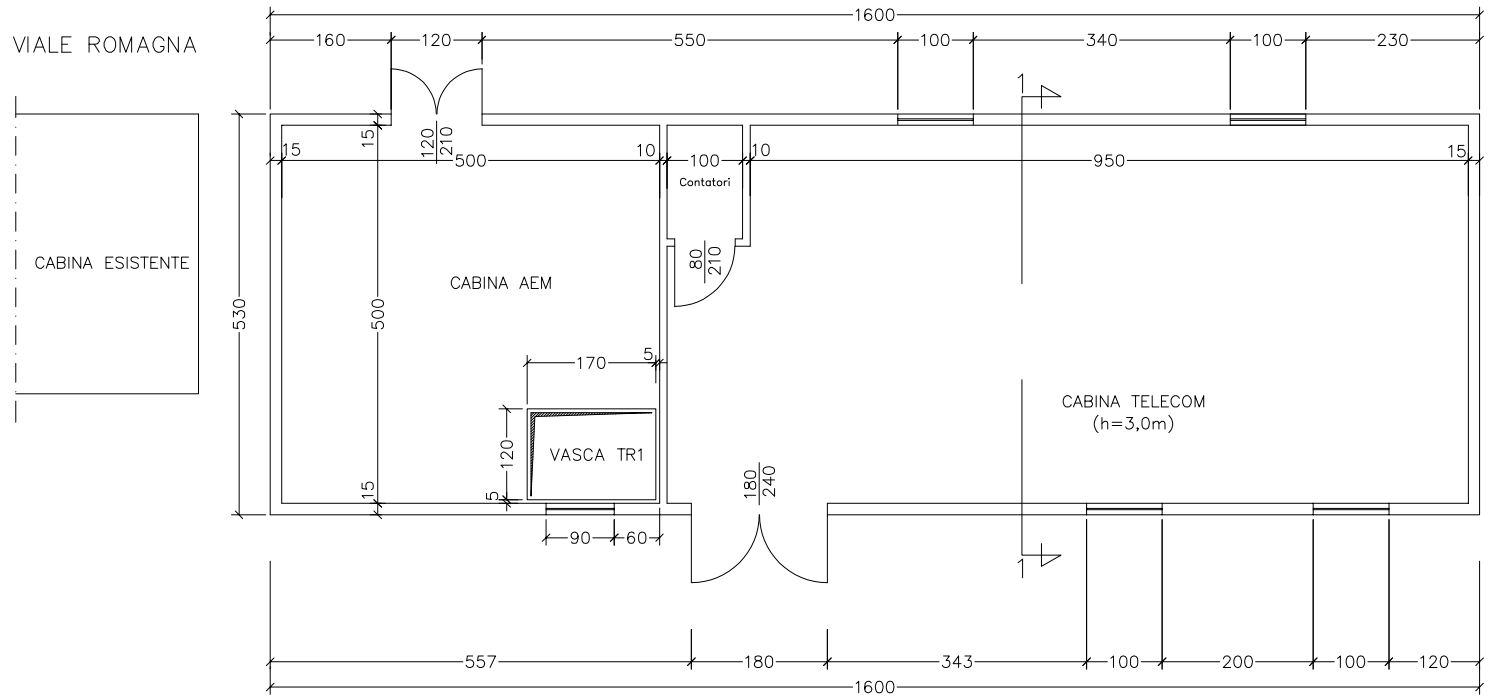

PIANTA

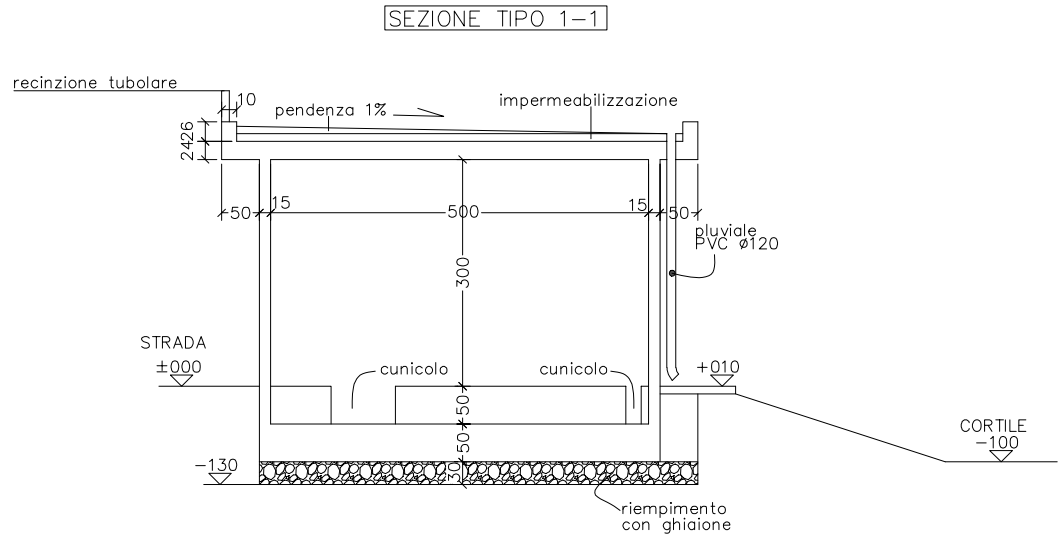

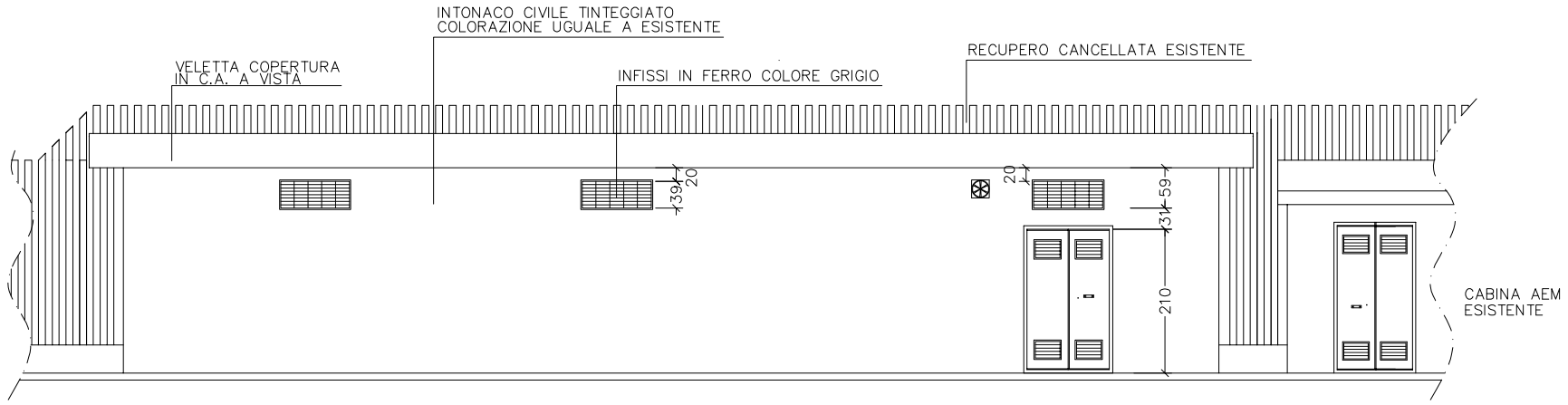

PROSPETTO VIA ROMAGNA

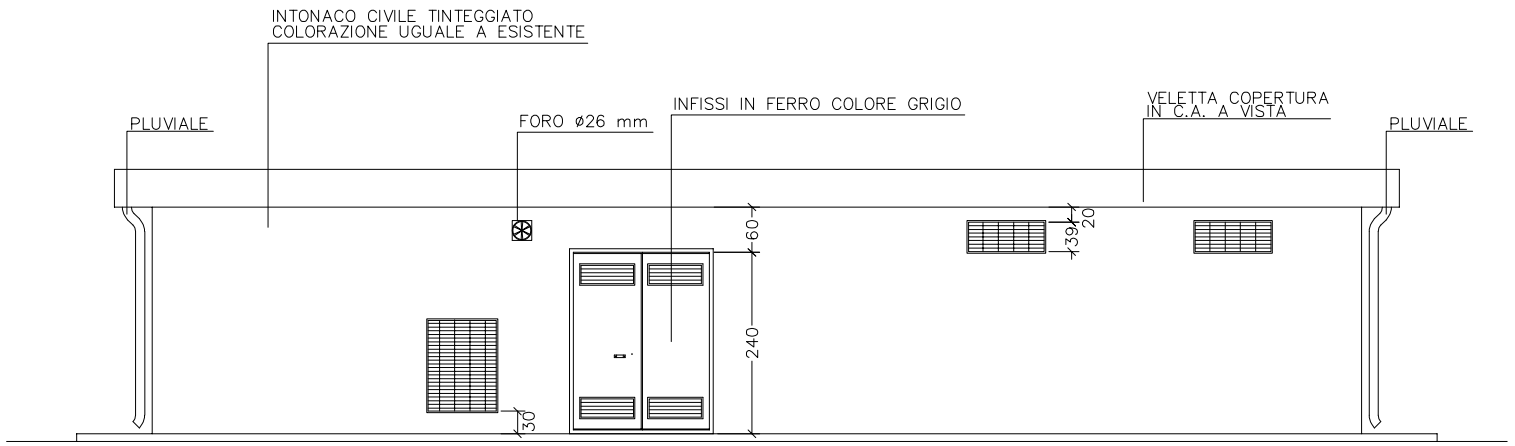

PROSPETTO STRADA INTERNA

PIRELLI RE

Piano attuativo:	Manutenzione straordinaria
Denominazione intervento:	Sede Telecom Italia S.p.A. Rozzano Viale Toscana 3
Tipologia di intervento:	RISTRUTTURAZIONE FABBRICATO AD USO CED
Progetto esecutivo:	OPERE EDILI E TECNOLOGICHE
Committente:	TELECOM ITALIA S.p.A. PU.IS.REM/GP Piazza degli Affari 2 20100 Milano
Coordinamento generale:	PIRELLI & C. REAL ESTATE FACILITY MANAGEMENT Spa Servizio Coordinamento Progetti viale Sarca, 222 - 20126 Milano

AR	Progetto architettonico:	Ing. Severino Preli Via Staffora, 35/M - 20090 Opera (MI)
ST	Progetto strutturale:	Ing. Severino Preli Via Staffora, 35/M - 20090 Opera (MI)
EL	Progetto impianti elettrici:	G.P. Engineering S.r.l. Via Porrettana 63 40135 Bologna
ME	Progetto impianti meccanici:	G.P. Engineering S.r.l. Via Porrettana 63 40135 Bologna
IS	Progetto impianti speciali:	G.P. Engineering S.r.l. Via Porrettana 63 40135 Bologna
OU	Opere di urbanizzazione:	
VF	Progetto V.F:	
CS	Coordinamento della sicurezza:	Pirelli & C. R.E. Facility Management S.p.A. Viale Sarca 222 20100 Milano

Rev.	Data	Descrizione revisione principale
f		
e		
d		
c		
b		
a		

ambito: AR

PE

Titolo: PROGETTO ESECUTIVO
CABINA DI RICEVIMENTO AEM
STATO DI PROGETTO

Tavola: 27

N°Disegno/File Progettista:

Redatto:	Verificato:	Approvato:	Data 1°emissione:	Scala:	N°Disegno/File Pirelli:	Rev.
			OTT. 2007	1:50	7957_PE_AR_2007	